IDÉO
EQUIPEMENTS

La Fiche TECHNIQUE

14 rue du 19 mars 1962 - ZA des Cosses - 86170 AVANTON
05 49 46 50 86 - info@ideo-equipements.fr

ABRI CYCLE HANOVRE Réf. : 173012-173013-173014-173015 -173016-173017

Nous consulter pour le transport

CARACTÉRISTIQUES/TECHNIQUES

Dimensions
3100 x 2500 mm (monolatéral)
3100 x 4087 mm (bilatéral)
Hauteur 2490 mm

Abri composé par deux supports latéraux en tubulaire Ø152 mm et côtés en tôle d'acier ép. 8 mm.
La toiture peut être soit en polycarbonate alvéolaire ép.6 mm, soit en polycarbonate compact ép. 4mm, supportée par travers en tubulaire 50x30 mm.
Dans la partie arrière de la couverture sont placés des gouttières en tôle d'acier ép.15/10, qui collectent l'eau pluviale et la déchargent au sol.
Les supports sont fournis avec platines Ø450 mm ép.12mm, dument perforées qui permettent l'ancrage au sol par boulons. Abri Larus Bike est également disponible en variante bilateral.
Le porte vélos Larus, fourni sur demande, est fixé aux colonnes portantes. Alternativement tous les autres porte vélos de l'éventail Helios peuvent être adaptés.
Toutes les parties métalliques sont galvanisées et vernies selon le nuancier standard Helios, tandis que la visserie est en acier inoxydable.

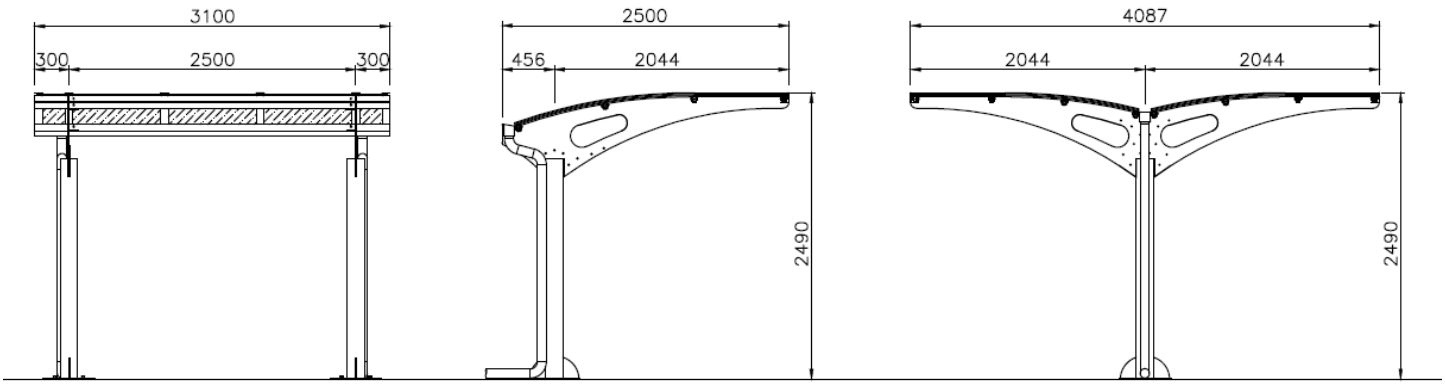

Nuancier 8

IDEO EQUIPEMENTS ©2023